Pioneering for You

wilo

Wilo-PB

Ташев-Галвинг ООД
www.tashev-galving.com

pt Manual de instalação e funcionamento
sv Monterings- och skötselanvisning
no Monterings- og driftsveiledning
fi Asennus- ja käyttöohje
da Installations- og driftsvejledning
hu Beépítési és üzemeltetési utasítás
cs Návod k montáži a obsluze
et Paigaldus- ja kasutusjuhend
lv Uzstādīšanas un ekspluatācijas instrukcija
lt Montavimas ir eksploatavimo instrukcija
sk Návod na montáž a obsluhu
sl Navodila za vgradnjo in obratovanje
bg Инструкция за монтаж и експлоатация
ro Instrucțiuni de montaj și exploatare
hr Upute za ugradnju i uporabu
sr Uputstvo za ugradnju i upotrebu
uk Інструкція з монтажу та експлуатації
zh 安装及操作说明书

3 077 403-Ed.02 / 2018-01-Wilo

Fig. 1

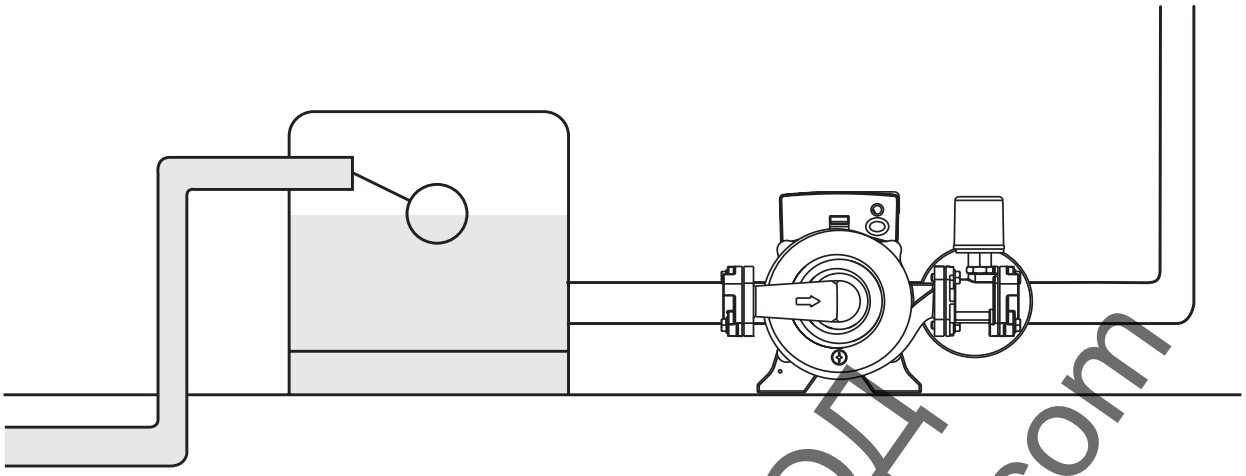

Fig. 2

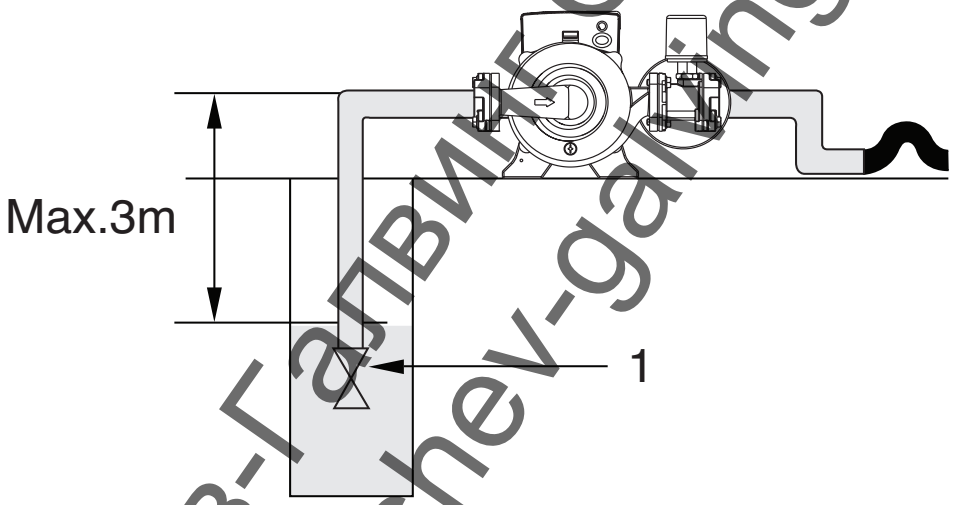

Fig. 3

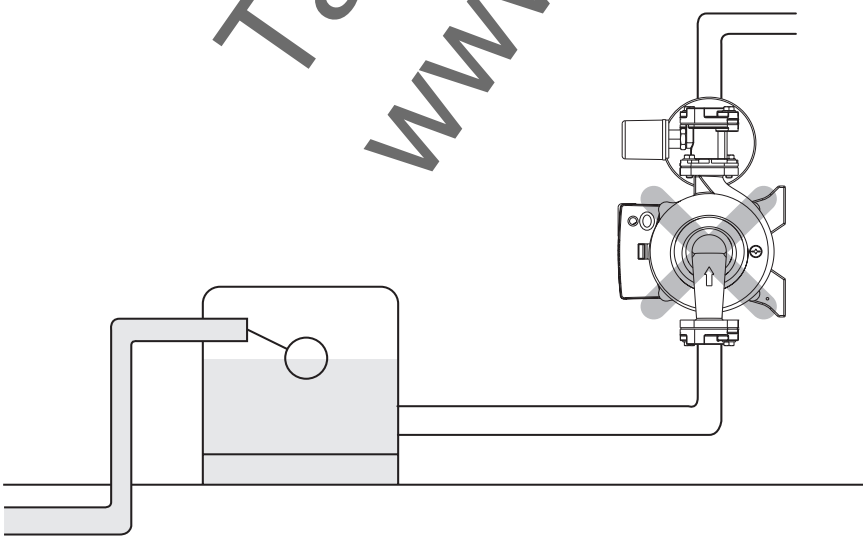

Fig. 4

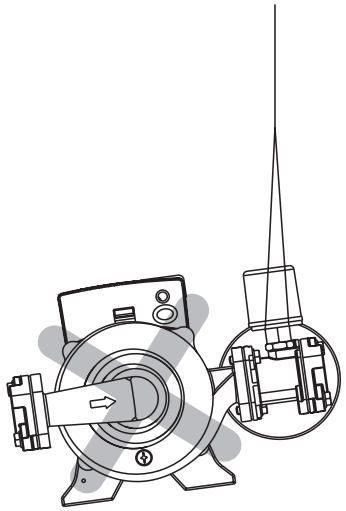

Ташев-Гапвиг ООД
www.tashev-gaiting.com

Fig. 5

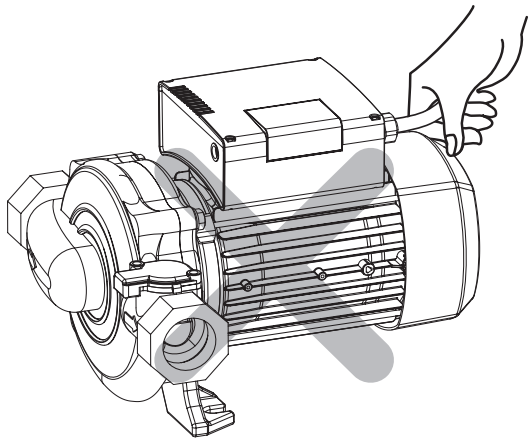

Fig. 6

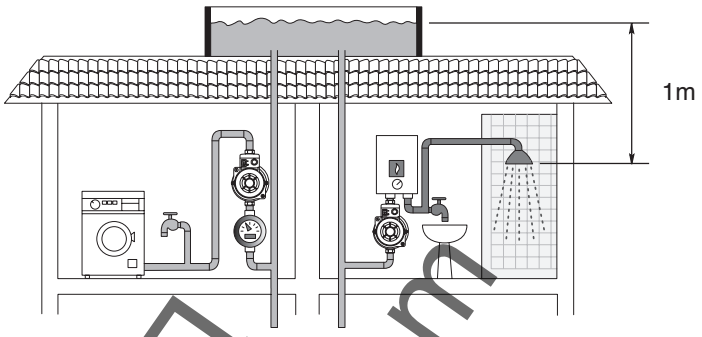

Fig. 7

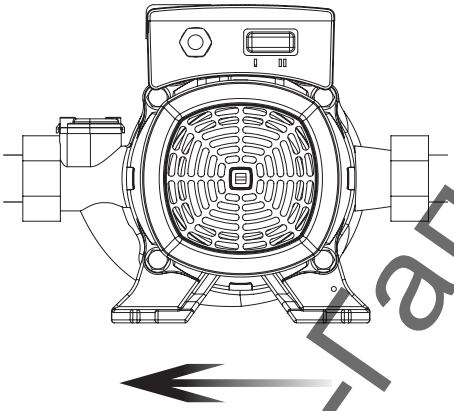

Fig. 8

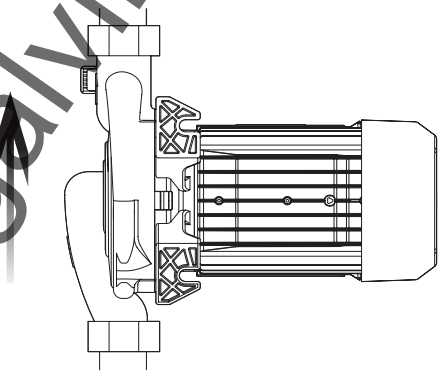

Fig. 9

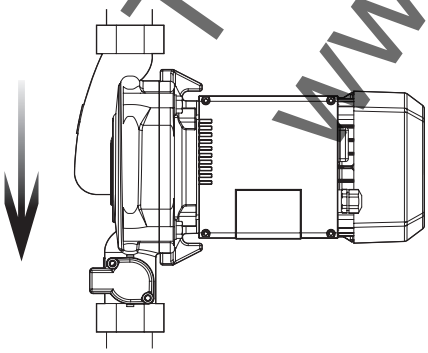

Fig. 10

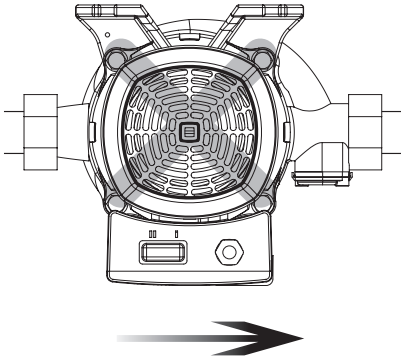

Fig. 11

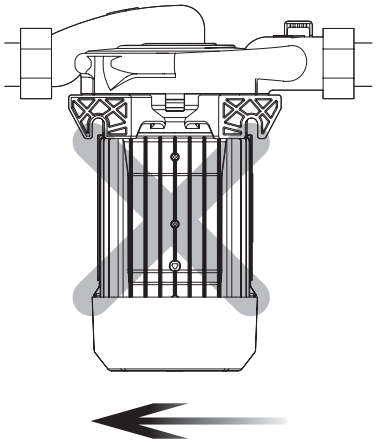

Ташев-Галвинг ООД
www.tashev-galving.com

1. Обща информация

1.1 За този документ

Оригиналните инструкции за експлоатация са на английски език. Инструкциите на всички други езици представляват превод на оригиналните инструкции за експлоатация.

Инструкциите за монтаж и експлоатация са неразделна част от продукта. Те трябва да бъдат по всяко време на разположение в близост до него. Точното спазване на тези инструкции осигурява правилното използване и експлоатация на продукта.

Тези инструкции за монтаж и експлоатация съответстват на модела на продукта и актуалното състояние на стандартите за техническа безопасност към момента на отпечатването.

Декларация на ЕО за съответствие:

Копие от декларацията на ЕО за съответствие е неразделна част от тези инструкции за експлоатация.

При технически модификации на упоменатите в тази декларация конструкции, които не са съгласувани с нас, декларацията губи своята валидност.

2. Безопасност

Тези инструкции за монтаж и експлоатация съдържат основна информация, която трябва да се спазва при монтажа, експлоатацията и поддръжката. Затова тези инструкции за монтаж и експлоатация трябва да бъдат задължително прочетени от монтажника и отговорния специалист/оператора преди монтажа и пускането в експлоатация.

Необходимо е да се спазват не само инструкциите за обща безопасност, изброени в основната точка „Безопасност“, а също и специалните инструкции за безопасност, обозначени със символи за опасност, включени в следните основни точки.

2.1 Обозначения за инструкции в инструкциите за експлоатация

Символи

Символ за обща опасност

Опасност поради електрическо напрежение

Забележка

Сигнални думи:

ОПАСНОСТ! Изключително опасна ситуация. Неспазването на изискването води до смърт или тежки наранявания.

ПРЕДУПРЕЖДЕНИЕ! Потребителят може да получи (тежки) наранявания. „Предупреждение“ означава, че ако тази информация се пренебрегне, са възможни (тежки) наранявания на хора.

ВНИМАНИЕ! Съществува опасност от повреда на продукта/агрегата. „Внимание“ означава, че е възможна повреда на продукта, ако не бъде спазена тази информация.

ЗАБЕЛЕЖКА: Полезна информация за работа с продукта. Насочва вниманието към възможни проблеми.

Информация, нанесена директно върху продукта, като например:

- стрелка за посока на въртене/дебита,
- обозначение на връзки,
- табелка с технически данни,
- предупредителен стикер

трябва да бъде стриктно спазвана и поддържана в четливо състояние.

2.2 Квалификация на персонала

Персоналът, извършващ монтажа, експлоатацията и поддръжката, трябва да има съответната квалификация за този вид дейности. Отговорностите, компетенциите и контролът над персонала трябва да бъдат гарантирани от оператора. Ако членовете на персонала не разполагат с необходимите познания, то те следва да бъдат обучени и инструктирани. Ако е нужно, това може да стане по поръчка на оператора от производителя на продукта.

2.3 Рискове при неспазване на инструкциите за безопасност

Неспазването на инструкциите за безопасност може да създаде риск от нараняване на хора и щети върху околната среда и продукта/агрегата. Неспазването на инструкциите за безопасност води до анулиране на исковете за отговорност по отношение на каквито и да е щети.

В частност, неспазването на изискванията за безопасност би довело например до следните рискове:

- Опасност от нараняване на хора от електрически, механични и бактериологични въздействия
- Замърсяване на околната среда поради изтичане на опасни материали
- Повреда на имущество
- Загуба на важни функции на продукта/агрегата
- Повреди, предизвикани от неправилна поддръжка и ремонт

2.4 Осъзнаване на необходимостта от безопасност при работа

Трябва да се спазват указанията за безопасност, изброени в тези инструкции за монтаж и експлоатация, съществуващите национални разпоредби за предотвратяване на аварии, както и евентуални вътрешни правила за труд, експлоатация и безопасност на оператора.

2.5 Изисквания за безопасност към оператора

Този уред не е пригоден да бъде обслужван от лица (включително и деца) с ограничени физически, сетивни или умствени възможности или недостатъчен опит и/или недос-

Ташев Галвинг ООД
www.tashev-galving.com

татъчни познания, освен ако тези лица не бъдат надзиравани от лице, отговорно за тяхната безопасност или ако не са получили от него указания как да работят с уреда. Децата трябва да бъдат контролирани, така че да се изключи възможността да си играят с уреда.

- Ако горещи или студени компоненти на продукта/агрегата представляват източник на опасност, те трябва да бъдат обезопасени срещу допир от страна на клиента.
- По време на работа на продукта не трябва да се отстраняват предпазителите за защита от допир на движещи се компоненти (например съединителя).
- Течове (например от уплътненията на вала) на опасни флуиди (взривоопасни, отровни или горещи) трябва да бъдат отвеждани така, че да не представляват заплаха за хората и за околната среда. Трябва да се спазват националните законови разпоредби.
- Леснозапалимите материали трябва винаги да се държат на безопасно разстояние от продукта.
- Трябва да се отстранят опасности, свързани с електрически ток. Трябва да се спазват местните или общите разпоредби [напр. IEC, VDE и т.н.], както и на местните електроразпределителни дружества.

2.6 Инструкции за безопасност при работи по монтажа и поддръжката

Операторът трябва да гарантира, че всички дейности по монтаж и поддръжка са извършени от оторизиран и квалифициран персонал, разполагащ с достатъчно информация, получена с подробно изучаване на инструкциите за монтаж и експлоатация.

Работа по продукта/агрегата трябва да се извършва, само когато той е в състояние на покой. Задължително да се спазва процедурата за спиране на продукта/агрегата, описана в инструкциите за монтаж и експлоатация.

Непосредствено след приключване на работите всички предпазни и защитни устройства трябва да бъдат монтирани по местата им и отново пуснати в действие.

2.7 Неоторизирано изменение и неоригинални резервни части

Неоторизирано изменение и неоригинални резервни части застрашават сигурността на продукта/персонала и обезсилват дадените от производителя декларации относно безопасността.

Изменения по продукта са допустими само след съгласуване с производителя. Оригиналните резервни части и одобрените от производителя принадлежности гарантират безопасност. Използването на други части ни освобождава от отговорността за възникнали от това последици.

2.8 Неправилна употреба

Експлоатационната безопасност на доставения продукт се гарантира само при използване по предназначение, в съответствие с раздел 4 на инструкциите за монтаж и експлоатация. Граничните стойности в никакъв случай не трябва да са по-ниски или по-високи от посочените в каталога/таблицата с параметри.

3. Транспорт и междинно съхранение

Когато получите оборудването, проверете дали не е било повредено по време на транспорта. Ако установите повреди, предприемете необходимите стъпки с превозвача в рамките на позволения срок.

ВНИМАНИЕ! Средата, в която се съхранява продукта, може да причини щети.

Ако оборудването трябва да бъде монтирано по-късно, то трябва да се съхранява на сухо място, защитено от външни въздействия (влажност, заледяване и т.н.).

Температурен диапазон за транспортиране и съхранение: -30 °C до +60 °C

С помпата трябва да се борави внимателно, за да не се увреди продуктът преди монтажа.

4. Приложение

Тези устройства са предвидени за домашна система за повишаване на налягането за подаване на чиста вода под налягане.

Насоченият надолу вид е предназначен за повишаване налягането на водата от покривни резервоари за вода към по-долните етажи, използващи вода, а насоченият нагоре вид е предназначен за повишаване налягането на водата от резервоар на приземния етаж към по-горните етажи.

ОПАСНОСТ! Риск от експлозия!

Не използвайте тази помпа за пренос на запалими или експлозивни течности.

ТашевГалвинг ООД
www.tashev-galving.com

5. Технически данни

5.1 Таблица с технически данни

Насочен нагоре вид (60 Hz)

Хидравлични данни	PB-410SMA	PB-601SMA
Максимално работно налягане	3,8 bar (3,8 x 10^5 Pa)	4,2 bar (4,2 x 10^5 Pa)
Максимално налягане при засмукване	1,3 bar (1,3 x 10^5 Pa)	1,4 bar (1,4 x 10^5 Pa)
Максимална надморска височина	1000 m	
Височина на засмукване	макс. 3 m (възможна само с клапан с педално управление в края на всмукателната тръба)	
DN на всмукателния отвор	1"	1 1/4"
DN на нагнетателния отвор		
Температурен диапазон		
Температурен диапазон на флуида	+5 °C до +60 °C	
Температура на околната среда	макс. +40 °C	
Електрически данни		
Степен на защита на мотора	IPX4	
Клас на изолация	F_155	
Честота	60 Hz 220 V	
Напрежение		
Други данни		
Максимално звуково ниво	62 dB(A)	

Насочен нагоре вид (50 Hz)

Хидравлични данни	PB-250SEA	PB-401SEA
Максимално работно налягане	2,7 bar (2,7 x 10^5 Pa)	3,1 bar (3,1 x 10^5 Pa)
Максимално налягане при засмукване	0,9 bar (0,9 x 10^5 Pa)	1 bar (1 x 10^5 Pa)
Максимална надморска височина	1000 m	
Височина на засмукване	макс. 3 m (възможна само с клапан с педално управление в края на всмукателната тръба)	
DN на всмукателния отвор	1"	1 1/4"
DN на нагнетателния отвор		
Температурен диапазон		
Температурен диапазон на флуида	+5 °C до +60 °C	
Температура на околната среда	макс. +40 °C	
Електрически данни		
Степен на защита на мотора	IPX4	
Клас на изолация	F_155	
Честота	50 Hz 220 V – 230 V	
Напрежение		
Други данни		
Максимално звуково ниво	62 dB(A)	

Ташев-Галвинг ООД
www.tashev-galving.com

Насочен надолу вид (60 Hz)

Хидравлични данни	PB-138MA	PB-S250MA	PB-350/351MA	PB-600MA
Максимално работно налягане	1,8 bar (1,8 x 10^5 Pa)	2,3 bar (2,3 x 10^5 Pa)	3,2 bar (3,2 x 10^5 Pa)	4,2 bar (4,2 x 10^5 Pa)
Максимално налягане при засмукване	0,6 bar (0,6 x 10^5 Pa)	0,8 bar (0,8 x 10^5 Pa)	1,1 bar (1,1 x 10^5 Pa)	1,4 bar (1,4 x 10^5 Pa)
Максимална надморска височина	1000 m			
Височина на засмукване	–			
DN на всмукателния отвор	3/4"			1 1/4"
DN на нагнетателния отвор				
Температурен диапазон				
Температурен диапазон на флуида	+5 °C до +80 °C			
Температура на околната среда	макс. +40 °C			
Електрически данни				
Степен на защита на мотора	IPX4			
Клас на изолация	F_155			
Честота	50 Hz 220 V – 230 V			
Напрежение				
Други данни				
Максимално звуково ниво	62 dB(A)			

Насочен надолу вид (50 Hz)

Хидравлични данни	PB-088EA	PB-S125EA	PB-201EA	PB-400EA
Максимално работно налягане	1,2 bar (1,2 x 10^5 Pa)	1,6 bar (1,6 x 10^5 Pa)	2,2 bar (2,2 x 10^5 Pa)	3 bar (3 x 10^5 Pa)
Максимално налягане при засмукване	0,4 bar (0,4 x 10^5 Pa)	0,5 bar (0,5 x 10^5 Pa)	0,7 bar (0,7 x 10^5 Pa)	1 bar (1 x 10^5 Pa)
Максимална надморска височина	1000 m			
Височина на засмукване	–			
DN на всмукателния отвор	3/4"			1 1/4"
DN на нагнетателния отвор				
Температурен диапазон				
Температурен диапазон на флуида	+5 °C до +80 °C			
Температура на околната среда	макс. +40 °C			
Електрически данни				
Степен на защита на мотора	IPX4			
Клас на изолация	F_155			
Честота	50 Hz 220 V – 230 V			
Напрежение				
Други данни				
Максимално звуково ниво	62 dB(A)			

5.2 Комплект на доставката

- Едностъпална хоризонтална автоматична помпа
- Инструкции за монтаж и експлоатация
- Монтажен комплект (2 комплекта муфи, нипели, уплътнения за тръбопровода само за PB-088EA, PB-138MA, PB-350MA)
- Монтажен комплект (2 комплекта фланци, уплътнения само за насочения нагоре вид)

6. Продукти и функции

6.1 Описание на продукта (вижте фигурите)

Система за повишаване на налягането за домашна употреба, която изисква по-високо налягане на водата от покривен резервоар за вода (насочен надолу вид) или резервоар за вода на земята (насочен нагоре вид).

6.2 Функциониране на продукта

Опции за експлоатация като „Авт.“, „Ръчен“ и „Изкл.“ само за насочения надолу вид.

Автоматична работа с превключвател за дебит.

Ташев-ГалВинГ ООД
www.tashev-galving.com

Автоматична работа с превключвател за дебит и пресостат за насочения нагоре вид.

6.3 Помпата

Едностъпална хоризонтална центрофужна нормално засмукваща помпа.
Уплътнение на вала с механично уплътнение.

6.4 Електромоторът

Монофазен, 2-полюсен, 50 Hz и 60 Hz електромотор, кондензатор в клемната кутия, устройство за топлинна защита за защита на електромотора.

- Клас на защита: IPX4
- Клас на изолация: F_155

Честота		50 Hz	60 Hz
Обороти/минута		~ 2900	~ 3500
Напрежение	1~	230 V (±10 %)	220 V (-10 %) 240 V (+6 %)

7. Монтаж и свързване

Всички дейности по монтажа и свързването трябва да се извършват единствено от упълномощен и квалифициран персонал, съгласно приложимите разпоредби.

ПРЕДУПРЕЖДЕНИЕ! Физически наранявания!
Трябва да се спазват приложимите разпоредби за предотвратяване на инциденти.

7.1 При получаване на продукта

- Разопаковайте помпата и рециклирайте или изхвърлете опаковката по екологично съобразен начин.

7.2 Хидравлично свързване

Общи инструкции за свързване

- Да се използват гъвкави маркучи, усилени с телена плетка или твърди тръби.
- Помпата не трябва да носи тежестта на тръбите.
- Тръбите трябва да бъдат добре уплътнени с използване на подходящи продукти.

Всмукателни връзки

- Диаметърът на всмукателната тръба никога не трябва да бъде по-малък от отвора на продукта.

Боравене и монтаж

- Вижте Fig. 1 до 4 за насочения нагоре вид.
- Вижте Fig. 5 до 11 за насочения надолу вид. (Инсталирането на Fig. 8 се предлага само за PB-200EA и PB-350MA)
- Инсталиране с режим на засмукване за насочения нагоре вид (Fig. 2). Fig. 2, позиция 1: Клапан с педално управление (не е включен в доставката)

7.3 Електрическо свързване

ПРЕДУПРЕЖДЕНИЕ! Риск от електрически удар!
Трябва да се спазват електротехническите изисквания за безопасност.

- Работи по електрическата инсталация трябва да бъдат извършвани само от квалифициран електротехник!
- Преди електрическото свързване електрозахранването към помпата трябва да се прекъсне (помпата да се изключи) и защити срещу неразрешено повторно включване.
- За безопасен монтаж и експлоатация, агрегатът трябва да бъде правилно заземен, със заземителни клеми на електрозахранващите кабели.

ВНИМАНИЕ! Всяка грешка при електрическото свързване ще увреди електромотора.
Електрозахранващият кабел никога не трябва да докосва тръбната инсталация или помпата и да бъде защитен от влага.

- Вижте външния кожух на помпата за електрическите и характеристики (честота, напрежение, големина на тока).
- Монофазният електромотор на тази помпа е съоръжен с вградено устройство за топлинна защита.
- Вижте схемата за свързване, маркирана от вътрешната страна на клемния капак, затегнете кабела с кабелното свързване и кабелния крепеж, разположени сигурно в клемната кутия, при свързване на кабела.
- Напречното сечение на захранващия кабел за тази помпа трябва да е 3 x 0,75 mm², а свойствата на захранващия кабел трябва да отговарят поне на обикновени проводници с полихлоропренова обвивка (60245 IEC 57).
- Повреден кабел или конектор трябва да се заменят със съответните части, предлагани от производителя или от центъра за обслужване на клиенти на производителя.

8. Пускане в експлоатация

Проверете за течове при връзките със санитарната инсталация, свързана към помпеното устройство.

- Включете електрозахранването към агрегата.
- Уверете се, че консумираният ток е по-малък или равен на номиналния ток.

9. Поддръжка

Всички дейности по поддръжката трябва да се извършват от упълномощен и квалифициран персонал!

ПРЕДУПРЕЖДЕНИЕ! Риск от електрически удар!
Трябва да се спазват електротехническите изисквания за безопасност.
Преди извършване на работи по електрическата инсталация, помпата трябва да се деенергизира (да се изключи) и да се защити срещу неразрешено повторно включване.
Препоръчва се да се изключи от щепсела.

- По време на експлоатация не се изисква спе-

Ташев Галвинг ООД
www.tashev-galving.com

циална работа по поддръжката.
- Поддържайте помпата чиста.
- В случай на продължително спиране, и ако не съществува опасност от замръзване, най-добре е помпата да не се изпразва. В случай на по-дълги отсъствия, прекъснете водоснабдяването и защитете инсталацията срещу замръзване.

10. Повреди, причини и отстраняване

Повреди	Причини	Мерки за отстраняване
Електромоторът не се включва	Устройство за топлинна защита	Ако електромоторът е прегрял, няма да работи. Затова изчакайте електромотора да се охлади (20 – 30 минути)
	Повредена кабелна връзка	Поставете стабилно щепсела
	Кабелът е прекъснат или повреден	Сменете кабела
	Неизправност в електромотора	Поправете или сменете електромотора
	Захранващото напрежение е твърде ниско	Проверете захранващото напрежение и се консултирайте с местния доставчик на електроенергия
Не се изпомпва вода, дори да работи електромотора	Нивото на водата в кладенеца е по-ниско от стандартното	Проверете нивото на водата в кладенеца
	Повреда на клапана с педално управление	Свалете корпуса на приемния клапан и след това почистете клапана, клапановото гнездо и отвора на клапана
	Във всмукателния маркуч влиза въздух	Проверете за течове цялата тръба и уплътнете, ако установите такива
	В помпата влиза въздух от механичното уплътнение	Сменете механичното уплътнение
Устройство за топлинна защита на електромотора работи твърде често	Захранващото напрежение е твърде ниско или твърде високо	Проверете захранващото напрежение и се консултирайте с местния доставчик на електроенергия
	Работно колело контактува с друг компонент	Поправете дефектите
	Отворена верига или свързан на късо кондензатор	Поправете или сменете кондензатора
През първите няколко минути след включване не излиза вода	Влязъл е въздух във всмукателния тръбопровод	Проверете за течове цялата тръба или сменете тръбата, ако е дефектна (за да предотвратите теч на въздух)
Помпата стартира без вода	Тръбопроводът или помпата имат теч на вода	Ремонтирайте тръбопровода, кранчетата и частите на помпата и т.н.
	Течове на вода от механично уплътнение	Сменете механичното уплътнение
	Неизправност в контролния клапан	Свалете корпуса на контролния клапан и след това почистете клапана, клапановото гнездо и отвора на клапана
	Увреждане или трансформиране на работното колело	Сменете работно колело

Ако не можете да отстраните повредата, се обърнете към отдела за обслужване на клиенти на Wilo.

11. Резервни части

Всички резервни части трябва да се поръчат чрез отдела за обслужване на клиенти на Wilo. За да се избегнат погрешни поръчки, при всяка поръчка трябва да се посочват всички данни от фирмената табелка на помпата.
Каталогът с резервни части е достъпен на: www.wilo.com.

12. Изхвърляне

Устройството съдържа ценни суровини, които могат да бъдат рециклирани. Ето защо е необходимо да предадете устройството в местен пункт за събиране на отпадъци в града или района.

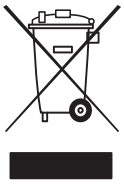

Подлежи на технически изменения!

Ташев Галвинг ООД
www.tashev-galving.com

EU/EG KONFORMITÄTSERKLÄRUNG
EU/EC DECLARATION OF CONFORMITY
DECLARATION DE CONFORMITE UE/CE

Als Hersteller erklären wir unter unserer alleinigen Verantwortung, dass die Pumpenbauarten der Baureihen
We, manufacturer, declare under our sole responsability that the pump types of the series
Nous, fabricant, déclarons sous notre seule responsabilité que les types de pompes des séries

PB-...EA
PB-S...EA
PB-...SEA

(Die Seriennummer ist auf dem Typenschild des Produktes angegeben / The serial number is marked on the product site plate / Le numéro de série est inscrit sur la plaque signalétique du produit)

in der gelieferten Ausführung folgenden einschlägigen Bestimmungen entsprechen :
In their delivered state comply with the following relevant directives :
dans leur état de livraison sont conformes aux dispositions des directives suivantes :

_ Niederspannungsrichtlinie 2014/35/EU ab 20 April 2016
_ Low voltage 2014/35/EU from April 20th 2016
_ Basse tension 2014/35/UE à partir du 20 avril 2016

_ Elektromagnetische Verträglichkeit-Richtlinie 2014/30/EU ab 20 April 2016
_ Electromagnetic compatibility 2014/30/EU from April 20th 2016
_ Compabilité électromagnétique 2014/30/UE à partir du 20 avril 2016

_ Beschränkung der Verwendung bestimmter gefährlicher Stoffe-Richtlinie 2011/65/EU
_ Restriction of the use of certain hazardous substances 2011/65/EU
_ Limitation de l'utilisation de certaines substances dangereuses 2011/65/UE

und entsprechender nationaler Gesetzgebung,
and with the relevant national legislation,
et aux législations nationales les transposant,

sowie auch den Bestimmungen zu folgenden harmonisierten europäischen Normen :
comply also with the following relevant harmonized European standards :
sont également conformes aux dispositions des normes européennes harmonisées suivantes :

EN 60335-2-41

EN 61000-3-2:2014
EN 61000-3-3:2013

EN 55014-1:2006+A1+A2:2011
EN 55014-2:2015

Dortmund,

Digital unterschrieben von Holger Herchenhein
Datum: 2017.01.06 09:24:54 +01'00'

H. HERCHENHEIN
Senior Vice President - Group ITQ

WILO SE
Nortkirchenstraße 100
44263 Dortmund - Germany

N°2156052.01 *(CE-A-S n°3077642)*

Original-erklärung / Original declaration / Déclaration originale

F_GQ_013-21

Ташев-Галванит ООД
www.tashev-galving.com

(BG) - български език
ДЕКЛАРАЦИЯ ЗА СЪОТЕТСТВИЕ ЕО

WILO SE декларират, че продуктите посочени в настоящата декларация съответстват на разпоредбите на следните европейски директиви и приелите ги национални законодателства:

Ниско Напрежение 2014/35/ЕО ; Електромагнитна съвместимост 2014/30/ЕО ; Ограничение на употребата на определени опасни вещества 2011/65/ЕС

както и на хармонизираните европейски стандарти, упоменати на предишната страница.

(CS) - Čeština
ES PROHLÁŠENÍ O SHODĚ

WILO SE prohlašuje, že výrobky uvedené v tomto prohlášení odpovídají ustanovením níže uvedených evropských směrnic a národním právním předpisům, které je přejímají:

Nízké Napětí 2014/35/ES ; Elektromagnetická Kompatibilita 2014/30/ES ; Omezení používání určitých nebezpečných látek 2011/65/EU

a rovněž splňují požadavky harmonizovaných evropských norem uvedených na předcházející stránce.

(DA) - Dansk
EF-OVERENSSTEMMELSESERKLÆRING

WILO SE erklærer, at produkterne, som beskrives i denne erklæring, er i overensstemmelse med bestemmelserne i følgende europæiske direktiver, samt de nationale lovgivninger, der gennemfører dem:

Lavspændings 2014/35/EF ; Elektromagnetisk Kompatibilitet 2014/30/EF ; Begrænsning af anvendelsen af visse farlige stoffer 2011/65/EU

De er ligeledes i overensstemmelse med de harmoniserede europæiske standarder, der er anført på forrige side.

(EL) - Ελληνικά
ΔΗΛΩΣΗ ΣΥΜΜΟΡΦΩΣΗΣ ΕΚ

WILO SE δηλώνει ότι τα προϊόντα που ορίζονται στην παρούσα ευρωπαϊκά δήλωση είναι σύμφωνα με τις διατάξεις των παρακάτω οδηγιών και τις εθνικές νομοθεσίες στις οποίες έχει μεταφερθεί:

Χαμηλής Τάσης 2014/35/ΕΚ ; Ηλεκτρομαγνητικής συμβατότητας 2014/30/ΕΚ ; Περιορισμός της χρήσης ορισμένων επικίνδυνων ουσιών 2011/65/ΕΕ

και επίσης με τα εξής εναρμονισμένα ευρωπαϊκά πρότυπα που αναφέρονται στην προηγούμενη σελίδα.

(ES) - Español
DECLARACIÓN CE DE CONFORMIDAD

WILO SE declara que los productos citados en la presenta declaración están conformes con las disposiciones de las siguientes directivas europeas y con las legislaciones nacionales que les son aplicables :

Baja Tensión 2014/35/CE ; Compatibilidad Electromagnética 2014/30/CE ; Restricción del uso de ciertas sustancias peligrosas 2011/65/UE

Y igualmente están conformes con las disposiciones de las normas europeas armonizadas citadas en la página anterior.

(ET) - Eesti keel
EÜ VASTAVUSDEKLARATSIOONI

WILO SE kinnitab, et selles vastavustunnistuses kirjeldatud tooted on kooskõlas alljärgnevate Euroopa direktiivide sätetega ning riiklike seadusandlustega, mis nimetatud direktiivid üle on võtnud:

Madalpingeseadmed 2014/35/EÜ ; Elektromagnetilist Ühilduvust 2014/30/EÜ ; Kasutamise piiramine teatavate ohtlike ainete 2011/65/EL

Samuti on tooted kooskõlas eelmisel leheküljel ära toodud harmoniseeritud Euroopa standarditega.

(FI) - Suomen kieli
EY-VAATIMUSTENMUKAISUUSVAKUUTUS

WILO SE vakuuttaa, että tässä vakuutuksessa kuvatut tuotteet ovat seuraavien eurooppalaisten direktiivien määräysten sekä niihin sovellettavien kansallisten lakiasetusten mukaisia:

Matala Jännite 2014/35/EY ; Sähkömagneettinen Yhteensopivuus 2014/30/EY ; Käytön rajoittaminen tiettyjen vaarallisten aineiden 2011/65/EU

Lisäksi ne ovat seuraavien edellisellä sivulla mainittujen yhdenmukaistettujen eurooppalaisten normien mukaisia.

(GA) - Gaeilge
EC DEARBHÚ COMHLÍONTA

WILO SE ndearbhaíonn an cur síos ar na táirgí atá i ráiteas seo, siad i gcomhréir leis na forálacha atá sna treoracha seo a leanas na hEorpa agus leis na dlíthe náisiúnta is infheidhme orthu:

Ísealvoltais 2014/35/EC ; Comhoiriúnacht Leictreamaighnéadach 2014/30/EC ; Srian ar an úsáid a bhaint as substaintí guaiseacha acu 2011/65/EU

Agus siad i gcomhréir le forálacha na caighdeáin chomhchuibhithe na hEorpa dá dtagraítear sa leathanach roimhe seo.

(HR) - Hrvatski
EZ IZJAVA O SUKLADNOSTI

WILO SE izjavljuje da su proizvodi navedeni u ovoj izjavi u skladu sa sljedećim prihvaćenim europskim direktivama i nacionalnim zakonima:

Smjernica o niskom naponu 2014/35/EZ ; Elektromagnetna kompatibilnost - smjernica 2014/30/EZ ; Ograničenju uporabe određenih opasnih tvari 2011/65/EU

i usklađenim europskim normama navedenim na prethodnoj stranici.

(HU) - Magyar
EK-MEGFELELŐSÉGI NYILATKOZAT

WILO SE kijelenti, hogy a jelen megfelelőségi nyilatkozatban megjelölt termékek megfelelnek a következő európai irányelvek előírásainak, valamint azok nemzeti jogrendbe átültetett rendelkezéseinek:

Alacsony Feszültségű 2014/35/EK ; Elektromágneses összeférhetőségre 2014/30/EK ; Korlátozása az egyes veszélyes anyagok 2011/65/EU

valamint az előző oldalon szereplő, harmonizált európai szabványoknak.

(IS) - Íslenska
EB LEYFISYFIRLÝSING

WILO SE lýsir því yfir að vörurnar sem um getur í þessari yfirlýsingu eru í samræmi við eftirfarandi tilskipunum ESB og landslögum hafa samþykkt:

Lágspennutilskipun 2014/35/EB ; Rafseguls-samhæfni-tilskipun 2014/30/EB ; Takmörkun á notkun tiltekinna hættulegra efna 2011/65/EU

og samhæfða evrópska staðla sem nefnd eru í fyrri síðu.

(IT) - Italiano
DICHIARAZIONE CE DI CONFORMITÀ

WILO SE dichiara che i prodotti descritti nella presente dichiarazione sono conformi alle disposizioni delle seguenti direttive europee nonché alle legislazioni nazionali che le traspongono :

Bassa Tensione 2014/35/CE ; Compatibilità Elettromagnetica 2014/30/CE ; Restrizione dell'uso di determinate sostanze pericolose 2011/65/UE

E sono pure conformi alle disposizioni delle norme europee armonizzate citate a pagina precedente.

(LT) - Lietuvių kalba
EB ATITIKTIES DEKLARACIJA

WILO SE pareiškia, kad šioje deklaracijoje nurodyti gaminiai atitinka šių Europos direktyvų ir jas perkeliančių nacionalinių įstatymų nuostatus:

Žema įtampa 2014/35/EB ; Elektromagnetinis Suderinamumas 2014/30/EB ; Apribojimų dėl tam tikrų pavojingų medžiagų naudojimo 2011/65/EU

ir taip pat harmonizuotas Europas normas, kurios buvo cituotos ankstesniame puslapyje.

(LV) - Latviešu valoda
EK ATBILSTĪBAS DEKLARĀCIJU

WILO SEdeklarē, ka izstrādājumi, kas ir nosaukti šajā deklarācijā, atbilst šeit uzskaitīto Eiropas direktīvu nosacījumiem, kā arī atsevišķu valstu likumiem, kuros tie ir ietverti:

Zemsprieguma 2014/35/EK ; Elektromagnētiskās Saderības 2014/30/EK ; Izmantošanas ierobežošanu dažu bīstamu vielu 2011/65/EU

un saskaņotajiem Eiropas standartiem, kas minēti iepriekšējā lappusē.

Ташев-Гайвинг ООД
www.tashev-galving.com

(MT) - Malti
DIKJARAZZJONI KE TA' KONFORMITÀ

WILO SE jiddikjara li l-prodotti speċifikati f'din id-dikjarazzjoni huma konformi mad-direttivi Ewropej li jsegwu u mal-leġislazzjonijiet nazzjonali li japplikawhom:

Vultaġġ Baxx 2014/35/KE ; Kompatibbiltà Elettromanjetika 2014/30/KE ; Restrizzjoni tal-użu ta 'ċerti sustanzi perikolużi 2011/65/UE

kif ukoll man-normi Ewropej armoniżżati li jsegwu imsemmija fil-paġna preċedenti.

(NL) - Nederlands
EG-VERKLARING VAN OVEREENSTEMMING

WILO SE verklaart dat de in deze verklaring vermelde producten voldoen aan de bepalingen van de volgende Europese richtlijnen evenals aan de nationale wetgevingen waarin deze bepalingen zijn overgenomen:

Laagspannings 2014/35/EG ; Elektromagnetische Compatibiliteit 2014/30/EG ; Beperking van het gebruik van bepaalde gevaarlijke stoffen 2011/65/EU

De producten voldoen eveneens aan de geharmoniseerde Europese normen die op de vorige pagina worden genoemd.

(NO) - Norsk
EU-OVERENSSTEMMELSESERKLAEING

WILO SE erklærer at produktene nevnt i denne erklæringen er i samsvar med følgende europeiske direktiver og nasjonale lover:

EG–Lavspenningsdirektiv 2014/35/EG ; EG–EMV–Elektromagnetisk kompatibilitet 2014/30/EG ; Begrensning av bruk av visse farlige stoffer 2011/65/EU

og harmoniserte europeiske standarder nevnt på forrige side.

(PL) - Polski
DEKLARACJA ZGODNOŚCI WE

WILO SE oświadcza, że produkty wymienione w niniejszej deklaracji są zgodne z postanowieniami następujących dyrektyw europejskich i transponującymi je przepisami prawa krajowego:

Niskich Napięć 2014/35/WE ; Kompatybilności Elektromagnetycznej 2014/30/WE ; Ograniczenie stosowania niektórych niebezpiecznych substancji 2011/65/UE

oraz z nastepującymi normami europejskich zharmonizowanymi podanymi na poprzedniej stronie.

(PT) - Português
DECLARAÇÃO CE DE CONFORMIDADE

WILO SE declara que os materiais designados na presente declaração obedecem às disposições das directivas europeias e às legislações nacionais que as transcrevem :

Baixa Voltagem 2014/35/CE ; Compatibilidade Electromagnética 2014/30/CE ; Restrição do uso de determinadas substâncias perigosas 2011/65/UE

E obedecem também às normas europeias harmonizadas citadas na página precedente.

(RO) - Română
DECLARAŢIE DE CONFORMITATE CE

WILO SE declară că produsele citate în prezenta declaraţie sunt conforme cu dispoziţiile directivelor europene următoare şi cu legislaţiile naţionale care le transpun :

Joasă Tensiune 2014/35/CE ; Compatibilitate Electromagnetică 2014/30/CE ; Restricțiile de utilizare a anumitor substanțe periculoase 2011/65/UE

şi, de asemenea, sunt conforme cu normele europene armonizate citate în pagina precedentă.

(RU) - русский язык
Декларация о соответствии Европейским нормам

WILO SE заявляет, что продукты, перечисленные в данной декларации о соответствии, отвечают следующим европейским директивам и национальным предписаниям:

Директива ЕС по низковольтному оборудованию 2014/35/EC ; Директива ЕС по электромагнитной совместимости 2014/30/EC ; Ограничение использования некоторых опасных веществ 2011/65/EU

и гармонизированным европейским стандартам, упомянутым на предыдущей странице.

(SK) - Slovenčina
ES VYHLÁSENIE O ZHODE

WILO SE čestne prehlasuje, že výrobky ktoré sú predmetom tejto deklarácie, sú v súlade s požiadavkami nasledujúcich európskych direktív a odpovedajúcich národných legislatívnych predpisov:

Nízkonapäťové zariadenia 2014/35/ES ; Elektromagnetickú Kompatibilitu 2014/30/ES ; Obmedzenie používania určitých nebezpečných látok 2011/65/EÚ

ako aj s harmonizovanými európskych normami uvedenými na predchádzajúcej strane.

(SL) - Slovenščina
ES-IZJAVA O SKLADNOSTI

WILO SE izjavlja, da so izdelki, navedeni v tej izjavi, v skladu z določili naslednjih evropskih direktiv in z nacionalnimi zakonodajami, ki jih vsebujejo:

Nizka Napetost 2014/35/ES ; Elektromagnetno Združljivostjo 2014/30/ES ; O omejevanju uporabe nekaterih nevarnih snovi 2011/65/EU

pa tudi z usklajenimi evropskih standardi, navedenimi na prejšnji strani.

(SV) - Svenska
EG-FÖRSÄKRAN OM ÖVERENSSTÄMMELSE

WILO SE intygar att materialet som beskrivs i följande intyg överensstämmer med bestämmelserna i följande europeiska direktiv och nationella lagstiftningar som inför dem:

Lågspännings 2014/35/EG ; Elektromagnetisk Kompatibilitet 2014/30/EG ; Begränsning av användningen av vissa farliga ämnen 2011/65/EU

Det överensstämmer även med följande harmoniserade europeiska standarder som nämnts på den föregående sidan.

(TR) - Türkçe
CE UYGUNLUK TEYID BELGESI

WILO SEbu belgede belirtilen ürünlerin aşağıdaki Avrupa yönetmeliklerine ve ulusal kanunlara uygun olduğunu beyan etmektedir:

Alçak Gerilim Yönetmeliği 2014/35/AT ; Elektromanyetik Uyumluluk Yönetmeliği 2014/30/AT ; Belirli tehlikeli maddelerin 2011/65/EU bir kullanımını sınırlandıran

ve önceki sayfada belirtilen uyumlaştırılmış Avrupa standartlarına.

ТашкентГалвинг ООО
www.tashkentgalving.com

Wilo – International (Subsidiaries)

Argentina
WILO SALMSON
Argentina S.A.
C1295ABI Ciudad
Autónoma de Buenos Aires
T +54 11 4361 5929
carlos.musich@wilo.com.ar

Australia
WILO Australia Pty Limited
Murrarrie, Queensland, 4172
T +61 7 3907 6900
chris.dayton@wilo.com.au

Austria
WILO Pumpen Österreich
GmbH
2351 Wiener Neudorf
T +43 507 507-0
office@wilo.at

Azerbaijan
WILO Caspian LLC
1065 Baku
T +994 12 5962372
info@wilo.az

Belarus
WILO Bel IOOO
220035 Minsk
T +375 17 3963446
wilo@wilo.by

Belgium
WILO NV/SA
1083 Ganshoren
T +32 2 4823333
info@wilo.be

Bulgaria
WILO Bulgaria EOOD
1125 Sofia
T +359 2 9701970
info@wilo.bg

Brazil
WILO Comercio e
Importacao Ltda
Jundiaí – São Paulo – Brasil
13.213-105
T +55 11 2923 9456
wilo@wilo-brasil.com.br

Canada
WILO Canada Inc.
Bay 8, 925 - 30th Street NE.
Calgary, Alberta T2A 5L7
T +1 403 276 9456
info@wilo-canada.com

China
WILO China Ltd.
101300 Beijing
T +86 10 58041888
wilobj@wilo.com.cn

Croatia
WILO Hrvatska d.o.o.
10430 Samobor
T +38 51 3430914
wilo-hrvatska@wilo.hr

Cuba
WILO SE
Oficina Comercial
Edificio Simona Apto 105
Siboney. La Habana. Cuba
T +53 5 2795135
T +53 7 272 2330
raul.rodriguez@wilo-cuba.
com

Czech Republic
WILO CS, s.r.o.
25101 Cestlice
T +420 234 098711
info@wilo.cz

Denmark
WILO Danmark A/S
2690 Karlslunde
T +45 70 253312
wilo@wilo.dk

Estonia
WILO Eesti OÜ
12618 Tallinn
T +372 6 509780
info@wilo.ee

Finland
WILO Finland OY
02330 Espoo
T +358 207401540
wilo@wilo.fi

France
Wilo Salmson France S.A.S.
53005 Laval Cedex
T +33 2435 95400
info@wilo.fr

Great Britain
WILO (U.K.) Ltd.
Burton Upon Trent
DE14 2WJ
T +44 1283 523000
sales@wilo.co.uk

Greece
WILO Hellas SA
4569 Anixi (Attika)
T +302 10 6248300
wilo.info@wilo.gr

Hungary
WILO Magyarország Kft
2045 Törökbálint
(Budapest)
T +36 23 889500
wilo@wilo.hu

India
Wilo Mather and Platt Pumps
Private Limited
Pune 411019
T +91 20 27442100
services@matherplatt.com

Indonesia
PT. WILO Pumps Indonesia
Jakarta Timur, 13950
T +62 21 7247676
citrawilo@cbn.net.id

Ireland
WILO Ireland
Limerick
T +353 61 227566
sales@wilo.ie

Italy
WILO Italia s.r.l.
Via Novegro, 1/A20090
Segrate MI
T +39 25538351
wilo.italia@wilo.it

Kazakhstan
WILO Central Asia
050002 Almaty
T +7 727 312 40 10
info@wilo.kz

Korea
WILO Pumps Ltd.
20 Gangseo, Busan
T +82 51 950 8000
wilo@wilo.co.kr

Latvia
WILO Baltic SIA
1019 Riga
T +371 6714-5229
info@wilo.lv

Lebanon
WILO LEBANON SARL
Jdeideh 1202 2030
Lebanon
T +961 1 888910
info@wilo.com.lb

Lithuania
WILO Lietuva UAB
03202 Vilnius
T +370 5 2136495
mail@wilo.lt

Morocco
WILO Maroc SARL
20250 Casablanca
T +212 (0) 5 22 66 09 24
contact@wilo.ma

The Netherlands
WILO Nederland B.V.
1551 NA Westzaan
T +31 88 9456 000
info@wilo.nl

Norway
WILO Norge AS
0975 Oslo
T +47 22 804570
wilo@wilo.no

Poland
WILO Polska Sp. z.o.o.
5-506 Lesznowola
T +48 22 7026161
wilo@wilo.pl

Portugal
Bombas Wilo-Salmson
Sistemas Hidraulicos Lda.
4475-330 Maia
T +351 22 2080350
bombas@wilo.pt

Romania
WILO Romania s.r.l.
077040 Com. Chiajna
Jud. Ilfov
T +40 21 3170164
wilo@wilo.ro

Russia
WILO Rus ooo
123592Moscow
T +7 495 7810690
wilo@wilo.ru

Saudi Arabia
WILO Middle East KSA
Riyadh 11465
T +966 1 4624430
wshoula@wataniaind.com

Serbia and Montenegro
WILO Beograd d.o.o.
11000 Beograd
T +381 11 2851278
office@wilo.rs

Slovakia
WILO CS s.r.o., org. Zložka
83106 Bratislava
T +421 2 33014511
info@wilo.sk

Slovenia
WILO Adriatic d.o.o.
1000 Ljubljana
T +386 1 5838130
wilo.adriatic@wilo.si

South Africa
Wilo Pumps SA Pty LTD
1685 Midrand
T +27 11 6082780
patrick.hulley@salmson.co.za

Spain
WILO Ibérica S.A.
8806 Alcalá de Henares
(Madrid)
T +34 91 8797100
wilo.iberica@wilo.es

Sweden
WILO NORDIC AB
35033 Växjö
T +46 470 727600
wilo@wilo.se

Switzerland
Wilo Schweiz AG
4310 Rheinfelden
T +41 61 836 80 20
info@wilo.ch

Taiwan
WILO Taiwan CO., Ltd.
24159 New Taipei City
T +886 2 2999 8676
nelson.wu@wilo.com.tw

Turkey
WILO Pompa Sistemleri
San. ve Tic. A.Ş.
34956 İstanbul
T +90 216 2509400
wilo@wilo.com.tr

Ukraina
WILO Ukraina t.o.w. 08130
Kiew
T +38 044 3937384
wilo@wilo.ua

United Arab Emirates
WILO Middle East FZE Jebel
Ali Free zone – South PO
Box 262720 Dubai
T +971 4 880 91 77
info@wilo.ae

USA
WILO USA LLC Rosemont,
IL 60018
T +1 888 945 6872
info@wilo-usa.com

Vietnam
WILO Vietnam Co Ltd. Ho
Chi Minh City, Vietnam T
+84 8 38109975
nkminh@wilo.vn

ТашевГалванг ООД
www.tashev-galvang.com